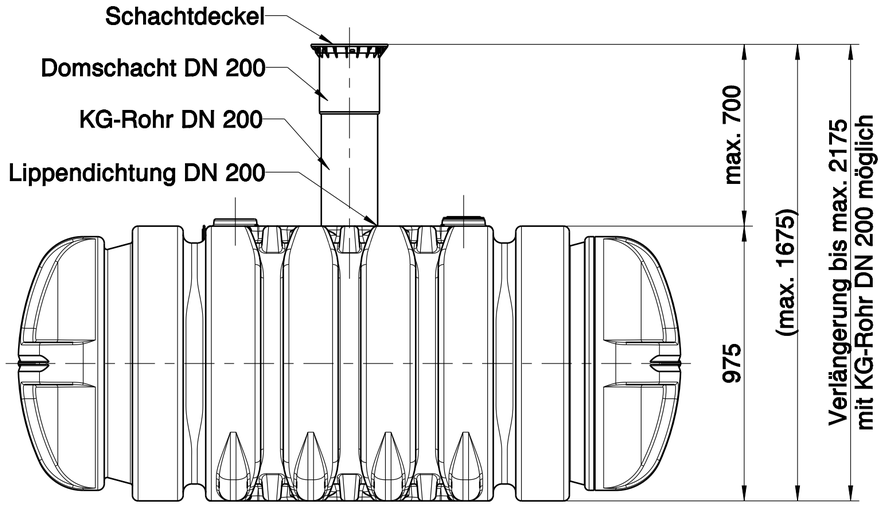

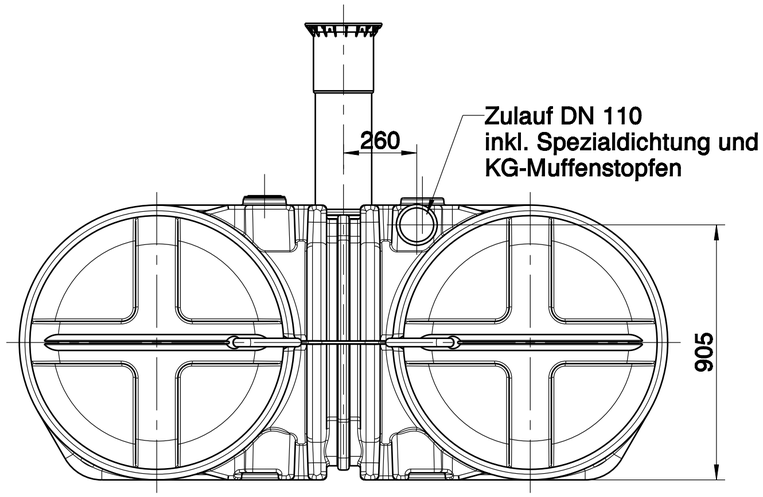

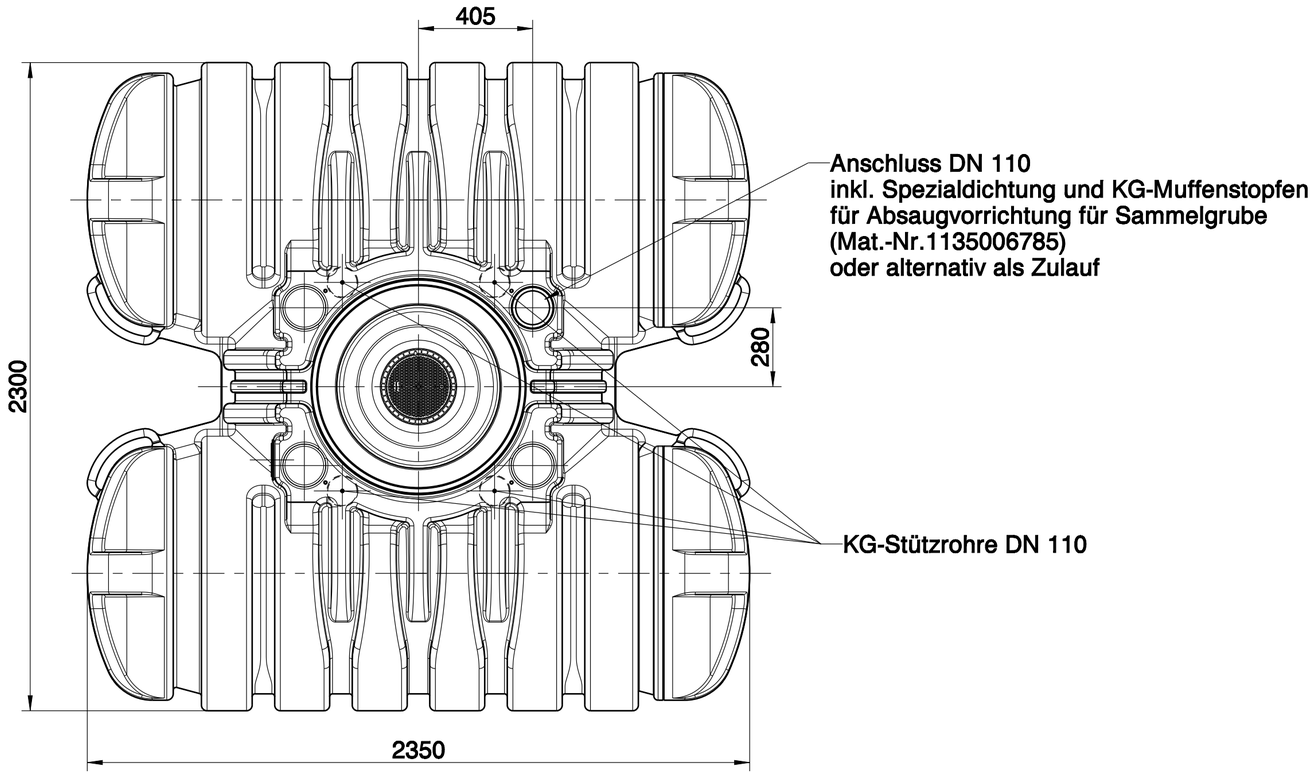

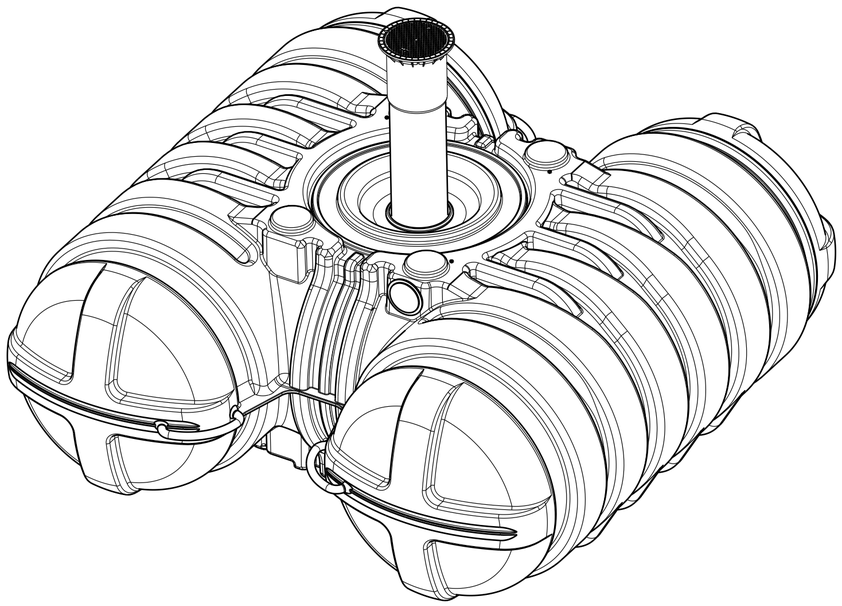

Roth Roth Umwelttechnik ZNL der Roth Werke GmbH	**Abflusslose Sammelgrube** **Twinbloc 3500 L Schacht DN 200**	Zeichnungs-Nr.: 1006652	Material-Nr.: 1135006783
		Versions-Nr.: 01	Name: Burk Datum: 03.03.20