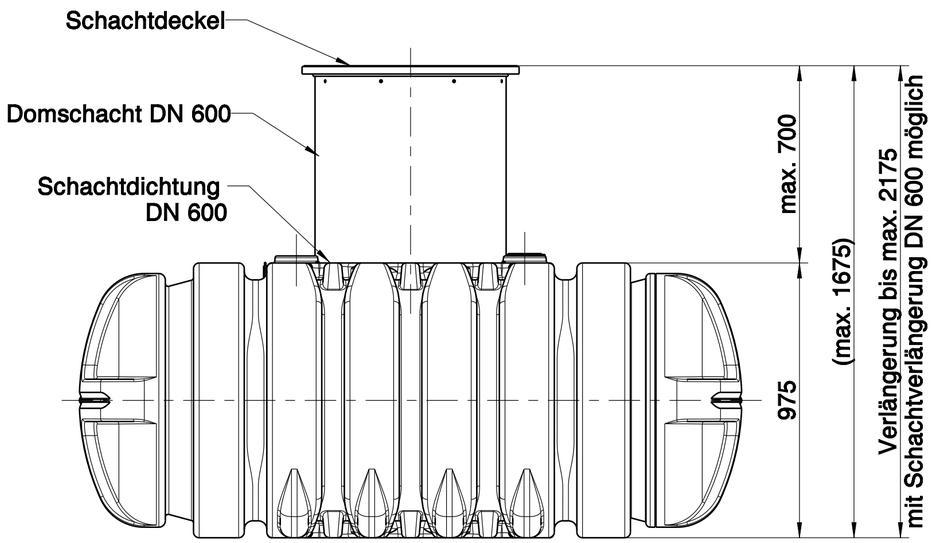

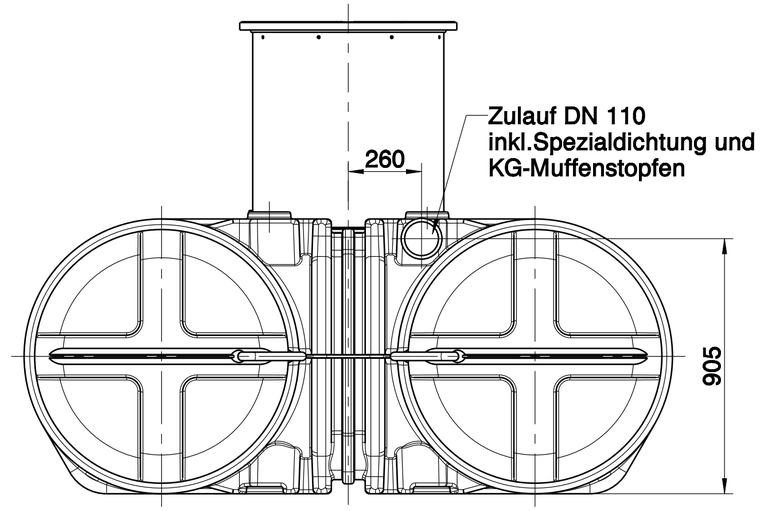

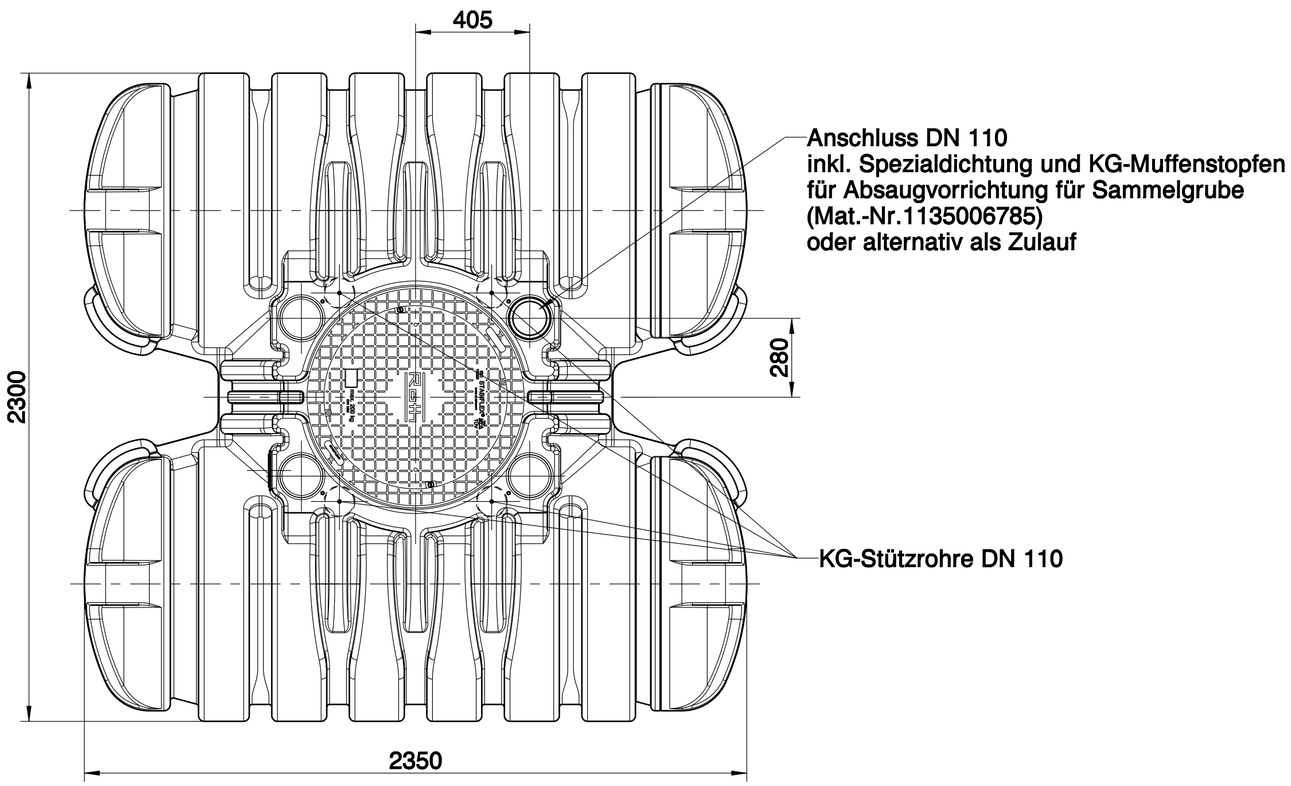

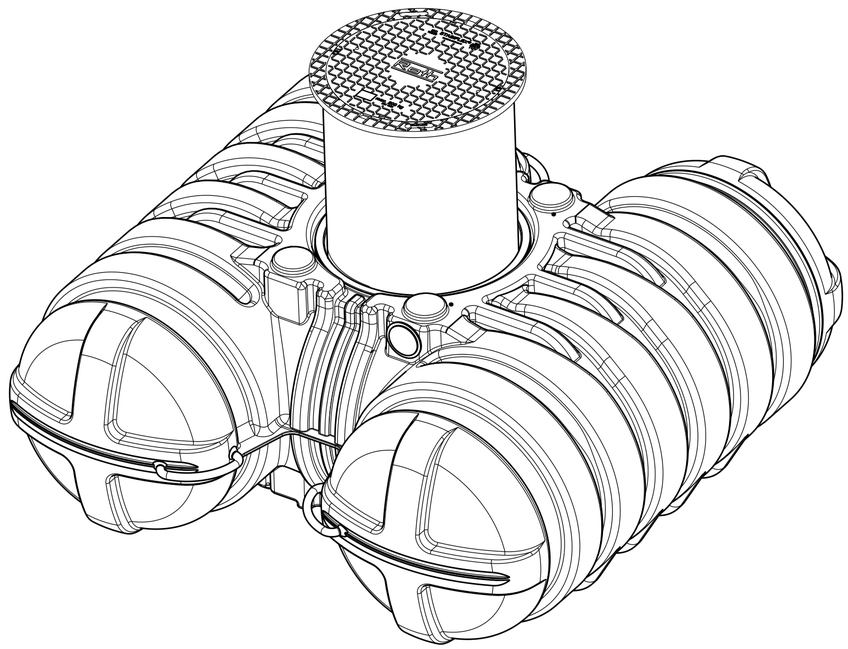

Roth Umwelttechnik ZNL der Roth Werke GmbH	**Abflusslose Sammelgrube Twinbloc 3500 L Schacht DN 600**	Zeichnungs-Nr.: 1006805	Material-Nr.: 1135006982
		Versions-Nr.: 01	Name: Burk Datum: 03.03.20